Budowa kanalizacji sanitarnej wraz z lokalną oczyszczalnią ścieków w miejscowości Smardzewo

Lokalna oczyszczalnia ścieków o przepustowości 110m³/d

Pompownia ścieków surowych. Skala 1:50

Przekrój A-A

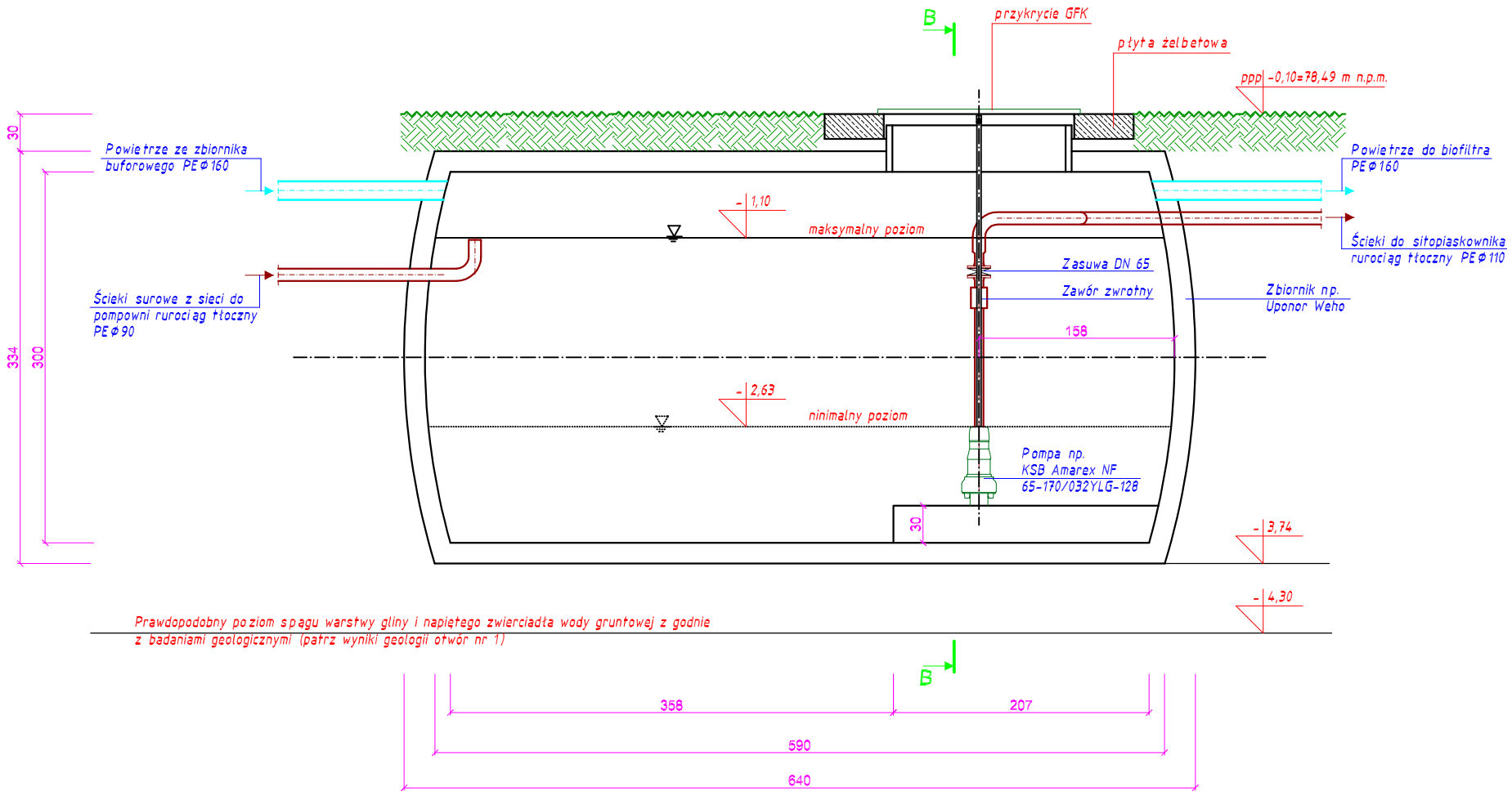

Przekrój B-B

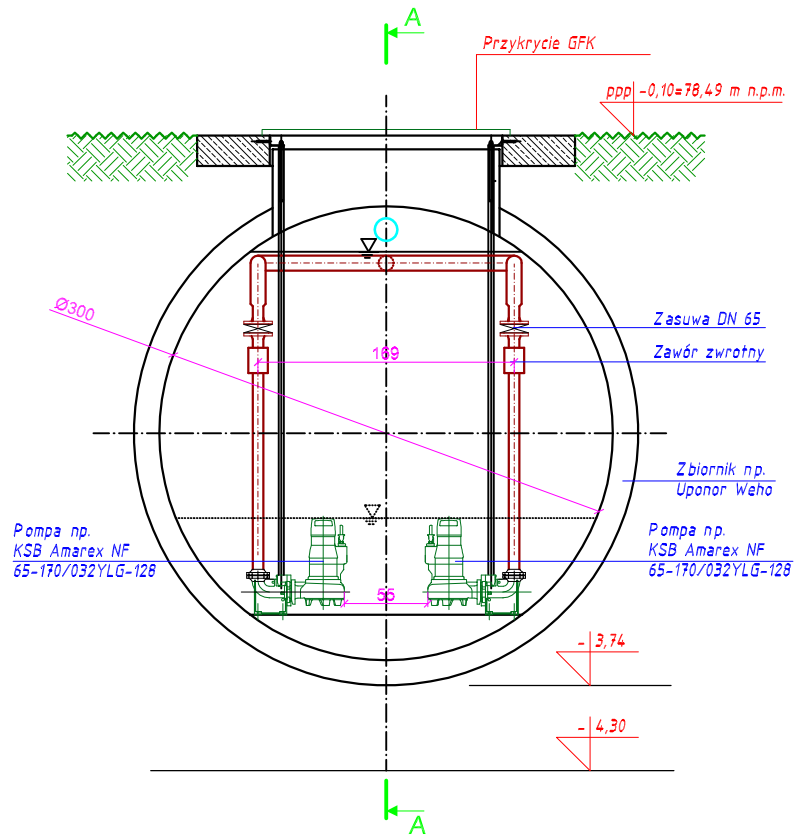

Rzut

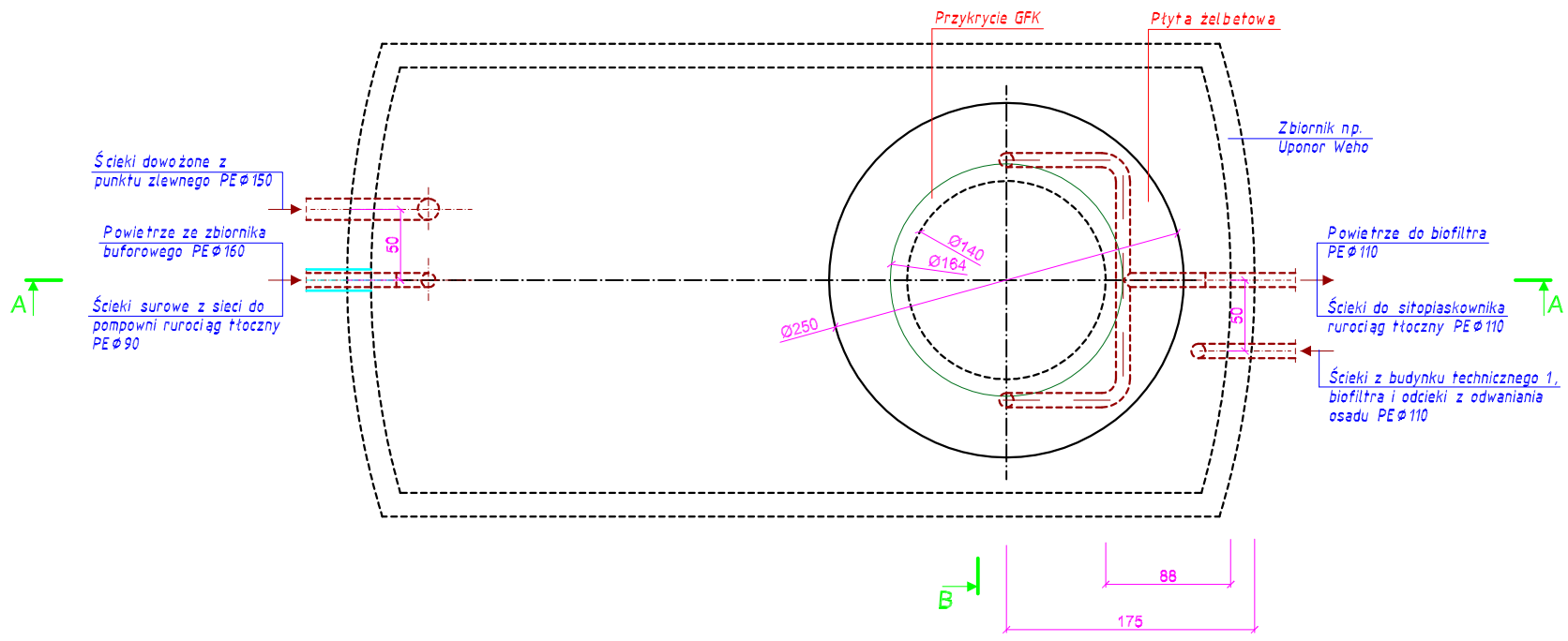

PRACOWNIA INWESTYCYJNO–PROJEKTOWA "INEKO" JERZY KUJAWSKI
14–200 IŁAWA, ul. Ostródzka 53, telefax 0–89/648–71–51, tel. 0–89/648–76–41
http://www.ineko.pl, e–mail: biuro@ineko.pl

INWESTYCJA: Budowa kanalizacji sanitarnej wraz z lokalną oczyszczalnią ścieków w miejscowości Smardzewo

ADRES INWESTYCJI: Smardzewo, obręb 0006 Smardzewo, gmina Szczaniec, powiat świebodziński

OBIEKT: Lokalna oczyszczalnia ścieków o przepustowości 110m³/d

ADRES OBIEKTU: Dz. nr 223/1 i 241, obręb 0006 Smardzewo, gmina Szczaniec, powiat świebodziński

INWESTOR: Gmina Szczaniec, Szczaniec 73, 66–225 Szczaniec

OPRACOWANIE: PROJEKT ARCHITEKTONICZNO–BUDOWLANY TECHNOLOGIA TEMAT: Pompownia ścieków surowych			DATA: listopad 2016 r.
PROJEKTOWAŁ:	inż. Jerzy Kujawski Upr. nr: 74/92/OL, 479/94/OL 220/82/OL, 79/92/OL		PODZIAŁKA: 1:50
SPRAWDZIŁ:	mgr inż. Olaf Kujawski Upr. nr: WAM/0001/PWOS/09		BRANŻA: sanitarna
OPRACOWAŁ:	mgr inż. Przemysław Hatała Upr. nr: –		NR RYSUNKU: 4

Dokumentacja chroniona Prawem Autorskim Dz. U. Nr. 24, poz. 83 z 23.02.1994 r.
WSZELKIE ZMIANY, POWIELANIE, UDOSTĘPNIANIE OSOBOM TRZECIM BEZ ZGODY AUTORÓW ZABRONIONE